NR KAT.

701

KOMPENSATOR K

ZASTOSOWANIE

Instalacje wodociągowe, kanalizacyjne oraz pozostałe płyny obojętne chemicznie. Przeznaczony do regulacji długości rurociągu, przy montażu i demontażu armatury oraz zabezpieczeniu przy występowaniu naprężeń wzdłużnych.

CECHY KONSTRUKCYJNE

- zakres średnic DN50-DN200
- korpus - żeliwo sferoidalne EN GJS-500-7
- uszczelka EPDM lub NBR
- standardowe śruby łączące - ocynk, możliwość zastosowania śrubunku ze stali nierdzewnej

DANE TECHNICZNE / NORMY

- materiał wg PN-EN 1563
- przyłącze kołnierzowe wg PN-EN 1092-2
  - DN50-DN150: PN10/PN16
  - DN200: PN10 lub PN16
- zakres temperatur:
  - EPDM: -10°C / +70°C
  - NBR: -20°C / +80°C

Zastrzegamy sobie prawo do zmian konstrukcyjnych zgodnych z normami i postępem technicznym

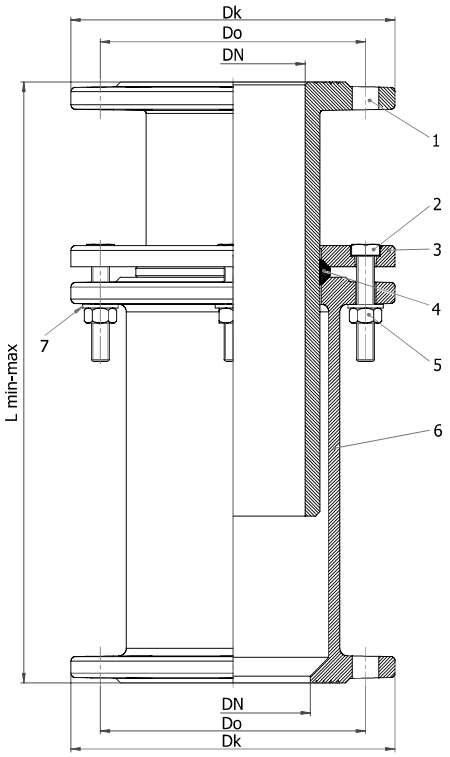

Lp.	Część	Materiał	Norma
1	Tuleja	EN GJS-500-7	PN-EN 1563
2	Śruba M12	S235JR / Zn5	PN-EN ISO 4017
3	Pierścień	EN GJS-500-7	PN-EN 1563
4	Uszczelka	EPDM lub NBR	PN-EN 681-1
5	Nakrętka	S235JR / Zn5	PN-EN ISO 4032
6	Łącznik	EN GJS-500-7	PN-EN 1563
7	Podkładka	S235JR / Zn5	PN-EN ISO 7089

DN	Lmin - Lmax [mm]	ØDk [mm]	DØ [mm]	Waga [kg]
50	230 - 350	165	125	11,4
80	230 - 350	200	160	15,6
100	320 - 550	220	180	27,5
150	380 - 580	285	240	48,6
200	380 - 580	340	295	62,0